Signature Not Verified
Dokument podpisany przez ANDRZEJ PLACEK; GMINA OBSZA
Data: 2026.06.22 15:49:26 CEST
Powód: Za zgodność z oryginałem

- Zabrudzenie i środek czyszczący należy spłukać zimną lub ciepłą wodą, a następnie wysuszyć przy użyciu suchej szmatki.
- Membrany nie należy suszyć gorącym powietrzem ani przez zbyt mocne podgrzewanie powierzchni, gdyż może to powodować odbarwienia.
- Przed rozpoczęciem czyszczenia należy zapoznać się z zaleceniami dostawcy.

1.9. PLAN PRZEGLĄDÓW ZADASZENIA MEMBRANOWEGO

Przeglądy przeprowadzane są w celu wykrycia, zgłoszenia oraz naprawy drobnych uszkodzeń lub wad zanim zaczną one wpływać na trwałość membrany. W niektórych przypadkach problemem może być skraplanie się pary wodnej po spodniej stronie materiału. W związku z tym ważne jest, aby właściciel/zarządca obiektu dokonywał regularnych przeglądów konstrukcji we współpracy ze specjalistą od zadaszeń. Brak regularnej konserwacji może prowadzić do gromadzenia się grzybów, co zmniejsza walory estetyczne materiału oraz może negatywnie wpływać na jego właściwości fizyczne.

Należy stale monitorować stan mechaniczny i fizyczny membrany. Każdy przegląd, informacje o wadach i uszkodzeniach oraz o podjętych działaniach należy udokumentować.

W przypadku drobnych uszkodzeń naprawy mogą dokonywać specjaliści nakładając bezpośrednio na uszkodzoną powierzchnię łatę za pomocą zgrzewarek na gorące powietrze.

Gdy dochodzi do większych uszkodzeń konieczna może okazać się wymiana całego segmentu membrany.

1.9.1. PÓŁROCZNE PRZEGLĄDY MEMBRANY

Co 6 miesięcy personel konserwacyjny właściciela/zarządcy (przeszkolony do pracy na wysokości) powinien dokonać przeglądu zadaszenia. Przegląd ten nie wymaga udziału specjalisty. W ramach przeglądu zadaszenie sprawdza się pod kątem:

- drobnych nacięć lub otworów w tkaninie, oglądając materiał pod jasnym światłem (słoneczne lub sztuczne itp.),
- wszelkich zniekształceń (zagnieceń itp.) wskazujących na możliwość uszkodzenia materiału, poluzowania profili zacisków, lin lub urządzeń naciągających,
- wszelkich odbarwień, zmian w substancjach uszczelniających powierzchnię (lakier akrylowy, polifluorek winylidenu),

- stanu membrany w miejscu styku z linami napinającymi.

Zauważone podczas przeglądów wady należy zarejestrować i sfotografować. Kopię takiej dokumentacji należy wysłać do specjalisty ds. membran. W razie konieczności natychmiastowej reakcji należy poinformować specjalistę.

1.9.2. ROCZNE PRZEGLĄDY MEMBRANY I ARMATURY

Przegląd ten przeprowadzony winien być co roku w okresie letnim, by mieć pewność, że membrana jest w dobrym stanie przed okresem jesienno-zimowym. Przegląd powinni przeprowadzić specjaliści. Badanie dachu wykonuje się poruszając się wzdłuż krawędzi membrany oraz w jej poprzek z wykorzystaniem odpowiednich systemów asekuracyjnych. Sprawdzić należy liny, blachy dociskające, łączniki, urządzenia napinające pod kątem spójności strukturalnej i przepuszczalności wody. Należy też sprawdzić, czy membrany nie uszkadzają elementy dodatkowe.

Podczas przeglądu należy zwrócić uwagę na:

- elementy zaciskowe wzdłuż obwodu mocowania membrany (należy upewnić się, że tkanina jest właściwie i bezpiecznie umocowana w zaciskach bez koncentracji napięcia),
- ewentualne odłamki lub cząstki ścierne znajdujące się na brzegach membrany,
- połączenia zgrzewane pod kątem uszkodzeń,
- ewentualne zadrapania, otarcia i uszkodzenia na powierzchni tkaniny (można to rozpoznać po smugach brudu zagnieżdżonego w zadrapaniu),
- liny pod kątem śladów rdzy, uszkodzenia warstwy okrywającej i zerwanych włókien,
- elementy mocowania lin i śruby rzymskie pod kątem śladów rdzy i stabilności śrub,
- dokonać czynności kontrolnych wymienionych w półrocznym przeglądzie.

1.9.3. PRZEGLĄDY NIEPLANOWANE

Przeglądy takie przeprowadza się w sytuacji, gdy membrana została poddana ciężkim warunkom atmosferycznym lub zaszło potencjalnie niebezpieczne zdarzenie. Należy w takim przypadku poddać przeglądowi zarówno wewnętrzną jak i zewnętrzną stronę membrany. Wszelkie uszkodzenia należy zarejestrować, sfotografować i zgłosić specjaliście ds. membran.

1.9.4. PROTOKÓŁ POKONTROLNY

Przegląd kontrolny powinien zakończyć się protokołem, ten z kolei powinien zawierać następujące informacje:

- przyczynę kontroli
- skrótowy opis przeglądu z zaznaczeniem istotnych punktów wymagających szczególnej uwagi,
- inne przydatne informacje pomagające udokumentować protokół (fotografie, rysunki itp.).

W przypadku stwierdzenia uszkodzeń których nie da się naprawić standardową procedurą należy opracować raport naprawczy, w którym należy szczegółowo opisać zalecaną procedurę naprawy, a także sprzęt i materiały potrzebne do jej przeprowadzenia.

Nadrzędnym celem powinno być zawsze bezpieczeństwo. Prace prowadzone bez zachowania zasad bezpieczeństwa oznaczają ryzyko zarówno dla robotników, jak i dla samej membrany. Nigdy nie należy przeprowadzać bezpośrednich działań na urządzeniach napinających, linach, zaciskach ani ściągaczach śrubowych bez zapoznania się z dokumentacją projektu i skontaktowania się ze specjalistą ds. membran.

1.10. KONSERWACJA ZADASZENIA MEMBRANOWEGO

Aby spodziewany okres użytkowania membrany oraz powiązanych z nią elementów konstrukcyjnych mógł być zachowany należy zastosować odpowiednie środki konserwujące.

Rutynowa konserwacja zapobiegawcza i naprawa

Na podstawie protokołów pokontrolnych zespół naprawczy wyszukuje i naprawia drobne uszkodzenia wszystkich części konstrukcji zgodnie z metodami wyżej opisanymi.

W oparciu o dokonane konkretne naprawy ustala się program konserwacji zapobiegawczej.

Tkanina membranowa

Jeśli tkanina nie jest uszkodzona lub zanieczyszczona, konserwacja jej nie wymaga dużych zabiegów.

Jednym z czynników wpływających na usunięcie zabrudzeń są opady deszczu. Częstotliwość czyszczenia zależna jest od potrzeb indywidualnych obiektu. Woda ze środkiem czyszczącym powinna być odprowadzana bezpiecznie dla środowiska.

W przypadku natychmiastowych napraw dokonywanych by nie dopuścić do rozdarcia się tkaniny, należy zasięgnąć porady specjalisty do spraw membran.

Aby umożliwić szybkie podejmowanie działań naprawczych właściciel/zarządca powinien wyznaczyć jednego pracownika do wzięcia udziału w szkoleniu przeprowadzonym przez specjalistę ds. membran w zakresie niewielkich napraw.

Liny i elementy mocowań

W przypadku pojawienia się rdzy lub odbarwień na linach, elementach mocowania czy śrubach rzymskich, w celu ich usunięcia należy zastosować łagodny żrący środek czyszczący
w płynie. Należy uważać, żeby środek nie miał kontaktu z membraną.

1.10.1. WYMAGANIA I KWALIFIKACJE PRACOWNIKÓW DOKUNUJĄCYCH PRZEGLĄDÓW I BIERZĄCEJ KONSERWACJI ZADASZENIA

1.10.1.1. PRZEGLĄDY

Przeglądy nieplanowane i półroczne może przeprowadzać samodzielnie inspektor, którym może być pracownik właściciela/zarządcy obiektu ukończywszy szkolenie przeprowadzone na miejscu przez specjalistę ds. membran. Inspektor powinien posiadać ogólną wiedzę na temat membran i cechować się wnikliwym zmysłem obserwacji.

Przeglądy rutynowe i roczne muszą przeprowadzać inżynierowie ds. technicznych oraz doświadczeni specjaliści ds. membran.

1.10.2. AWARYJNE NAPRAWY MEMBRANY

Awaryjne naprawy membrany mogą przeprowadzać wyłącznie osoby posiadające doświadczenie w pracy z membranami PVC. Do napraw używa się zapasu oryginalnego materiału, który winien być przechowywany przez właściciela/zarządcę. Membrany z PVC zgrzewane są zazwyczaj za pomocą urządzeń o wysokiej częstotliwości. Do napraw używa się zgrzewarek na gorące powietrze. Można zatem dokonywać napraw na miejscu, przestrzegając prostych wskazówek udzielonych przez specjalistę do spraw membran. Czas i temperatura zgrzewania mogą się różnić w zależności od konkretnego materiału oraz warunków klimatycznych. Zgrzewaną powierzchnię należy oczyścić ze wszystkich obcych elementów i upewnić się, że jest całkowicie czysta i sucha. W zależności od uszkodzenia łata powinna przykrywać co najmniej 200% uszkodzonej powierzchni. Zgrzewanie należy przeprowadzać na całej powierzchni łaty.

1.11. NAPRAWA USZKODZONYCH ELEMENTÓW METALOWYCH

Naprawy uszkodzonych powierzchni metalowych przeprowadzają monterzy z odpowiednim doświadczeniem. Wszelkie uszkodzenia elementów należy bezzwłocznie zgłosić do wykonawcy zadaszenia.

1.12. ZASADY BEZPIECZEŃSTWA PODCZAS PRZEPROWADZANIA PRZEGLĄDÓW I INNYCH PRAC

- Nie wolno chodzić po blachach dociskających ani linach.
- Prace na wysokości można przeprowadzać tylko po założeniu atestowanej uprzęży ochronnej przymocowanej do stabilnego punktu.
- Należy używać wyłącznie czystych butów z miękkimi, nieślizgającymi się białymi podeszwami.
- Nie wolno opierać drabiny i innych sprzętów bezpośrednio o materiał membrany.
- Nie wolno przesuwać żadnych przedmiotów po powierzchni membrany.
- Nie wolno upuszczać na membranę przedmiotów takich jak ostre narzędzia, nożyce, śrubokręty itp.
- Podczas zgrzewania i innych prac należy używać rękawic ochronnych.
- Nie wolno wdychać gazów wydzielających się podczas zgrzewania; należy zawsze używać maski ochronnej.
- Nie należy podgrzewać ani zgrzewać połączeń, które poddane są napięciu działającemu w kierunku pionowym.
- Należy używać czystych, odpornych na wysoką temperaturę wałków i zawsze czyścić adapter do zgrzewarki na gorące powietrze.
- Należy unikać podpalania lub zbyt mocnego podgrzewania powłoki tkaniny.
- Wodoszczelność zgrzanych połączeń można sprawdzić po ich ostygnięciu, przesuwając śrubokręt wzdłuż połączenia.
- W żadnym wypadku nie wolno kłaść zgrzewarki na gorące powietrze bezpośrednio na powierzchni membrany.
- Należy używać izolowanych i nieuszkodzonych kabli elektrycznych.
- Nie należy przeprowadzać napraw, kiedy powierzchnia membrany jest mokra od deszczu lub skroplonej pary wodnej.
- Należy zwracać uwagę na warunki pogodowe: prace instalacyjne, naprawcze i konserwacyjne na konstrukcjach cięgnowych powinny być przeprowadzane

przy stosunkowo łagodnych warunkach atmosferycznych. Ze względu na niewielką masę materiału i jego dużą powierzchnię prace można przeprowadzać wyłącznie przy wietrze wiejącym z prędkością poniżej 5 m/s. Kiedy powierzchnia jest mokra, zwiększa się ryzyko wypadku lub niskiej jakości przeprowadzonej naprawy.

- Przy wyższych prędkościach wiatru konieczne jest zawieszenie niektórych operacji obejmujących wspinanie i wciąganie. Prace instalacyjne należy przerwać przy temperaturze poniżej 10 °C.
- Należy pamiętać, że praca na wysokości zawsze związana jest z wysokim ryzykiem.

1.13. UWAGI KOŃCOWE

Zastosowane w projekcie materiały konkretnie wybranych firm mogą być zamieniane na inne o tych samych parametrach technicznych. Każdorazowo wymagana jest zgoda projektanta.

Wszelkie niejasności dotyczące niniejszego projektu oraz ewentualne zmiany zastosowanych rozwiązań należy bezwzględnie, na bieżąco, w ramach nadzoru autorskiego konsultować i uzgadniać z jednostką projektową i upoważnionymi przez nią projektantami.

Wszelkie prace budowlane przy wykonywaniu obiektu należy wykonać solidnie, zgodnie z niniejszym projektem, normami i normatywami PN, sztuką i wiedzą budowlaną, pod właściwym kierownictwem osoby uprawnionej oraz z zachowaniem przepisów BHP.

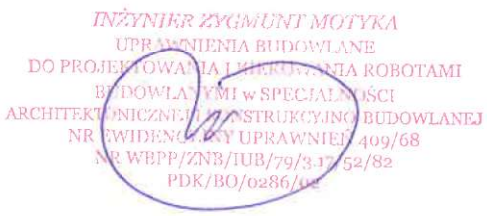

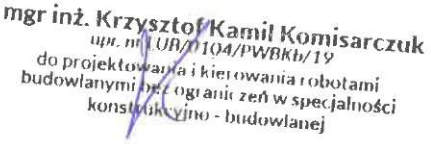

KONSTRUKCJA SCENY - RZUT FUNDAMENTÓW SKALA 1:50

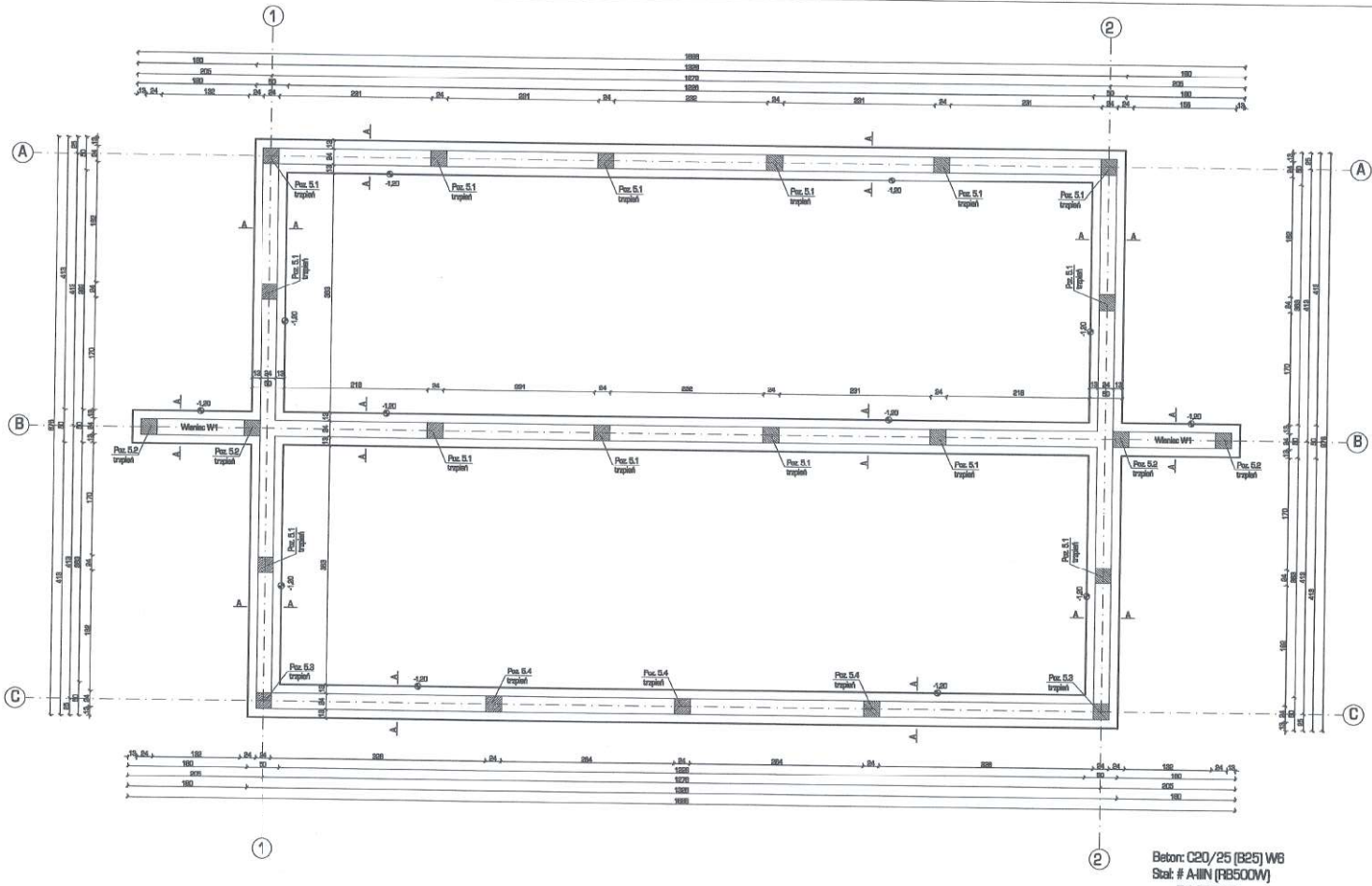

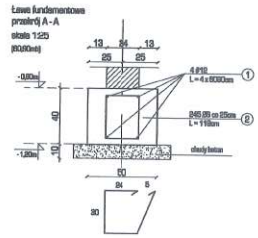

Wykaz zbrojenia - Ława fundamentowa

Nr	Średnica [mm]	Długość [cm]	Liczba [szt.]	Długość ogólna [m]	
				St03-b	RB500W
				Ø8	Ø12
1.	12	6080	4		243,60
2.	6	118	245	289,10	
Długość ogólna wg średnic			[m]	289,1	243,6
Masa 1mb pręta			[kg/mb]	0,222	0,888
Masa prętów wg średnic			[kg]	64,2	216,3
Masa całkowita			[kg]	280,5	

UWAGI:
- Poziom posadowienia projektowanych fundamentów wynosi -1,20m poniżej poziomu istniejącego terenu,
- Na podstawie dokumentacji geotechnicznej stwierdza się:
  - warunki gruntowe w podłożu projektowanego obiektu są złożone,
  - w podłożu posadowienia fundamentów występują mało wilgotne piaski drobne o stopniu zagęszczenia I_D = 0,51 oraz wilgotne gliny pyłaste o stopniu plastyczności I_L = 0,15 i I_L = 0,25.
  - poziom wody gruntowej nawiercono na głębokości -2,20m, a ustabilizował się na głębokości -2,00m.
- Przed wykonaniem fundamentu należy dokonać odbioru wykopu przez uprawnionego geologa,
- W przypadku wystąpienia innych warunków gruntowo - wodnych należy przerwać prace i niezwłocznie powiadomić projektanta.
- Wszystkie elementy fundamentów należy tyczyć geodezyjnie.
- W trakcie wykonywania fundamentów należy wykonać ubiór fundamentowy /wg projektu branży elektrycznej/.
- Minimalny zakład prętów zbrojeniowych wynosi 50cm, (nie ujęto w zestawieniu stali zbrojeniowej).
- Prętów zbrojeniowych nie łączyć w jednym przekroju.
  Zakłady prętów sąsiednich przesunąć co najmniej o długość dwóch zakładów
- Zasypkę między ścianami fundamentowymi wykonać z piasku drobnego zagęszczanego warstwami do stopnia zagęszczenia ID = 0,5.
- Wszystkie ściany fundamentowe zabezpieczyć poprzez malowanie np. Abizol R+P
- Wymiary (cm) prętów podano osiowo,
- Wszystkie prace prowadzić pod nadzorem osób uprawnionych oraz zgodnie ze sztuką budowlaną i przepisami BHP.

Poziom posadowienia spodu ławy fundamentowej

Beton: C20/25 (B25) W6
Stal: # A-IIIN (RB500W)
Ø A-0 (St0S)

Otulenie trzpieni 20mm (do lica pierwszego zbrojenia)
Otulenie fundamentów 50mm (do lica pierwszego zbrojenia)

KIER - BUD COMPLEX	Biuro Usług Inżynierskich KIER-BUD COMPLEX Inż. Jacek Kierepka Majdan Sieniawski 398B, 37-534 Adamówka	Nr rysunku: K-1	Skala: 1:100
		Data: 10.06.2025 r.	
Nazwa i adres obiektu:	REWITALAZACJA PLACU GMINNEGO W MIEJSCOWOŚCI OBSZA, W ZAKRESIE: "BUDOWA SCENY PLENEROWEJ WRAZ Z ZADASZENIEM "dz. nr ewid. 519, 520 obręb Obsza		
Inwestor:	Gmina Obsza Obsza 36, 23-413 Obsza		
Temat:	Fundamenty Sceny	Stadium: Projekt Techniczny	Branża: Konstrukcja
Projektant:	inż. Zygmunt Motyka		Podpis:
Projektant sprawdzający:	mgr inż. Krzysztof Komisarczuk		Podpis:

KONSTRUKCJA SCENY
- RZUT ŚCIAN FUNDAMENTOWYCH
SKALA 1:50

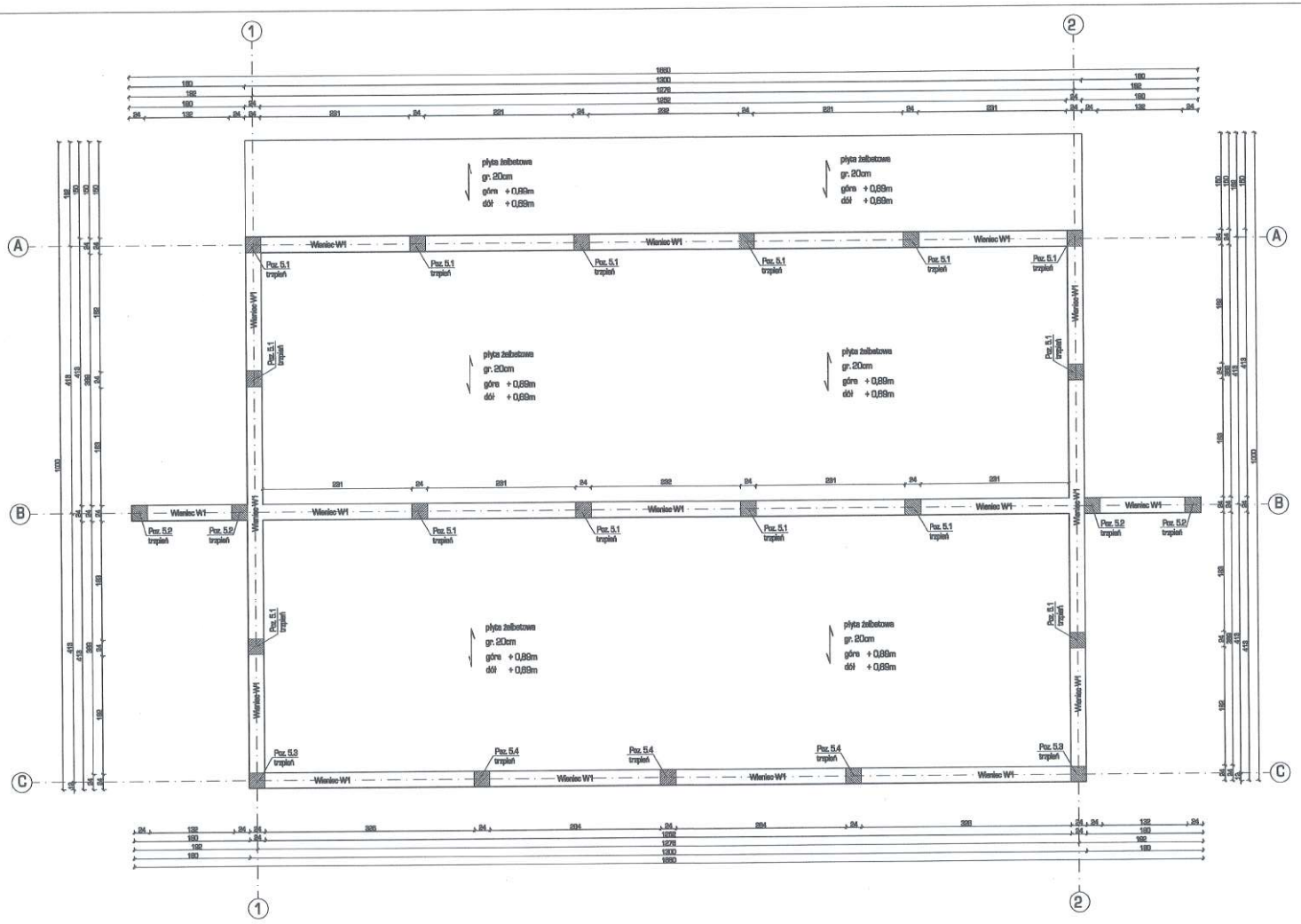

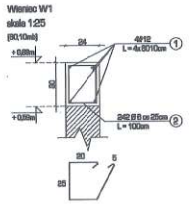

Wykaz zbrojenia - Wieniec W1

Nr	Średnica [mm]	Długość [cm]	Liczba [szt.]	Długość ogólna [m]	
				StOS-b Ø8	RB500W #12
1.	12	8010	4		240,40
2.	8	100	242	242,00	
Długość ogólna wg średnic			[m]	242,0	240,4
Masa 1mb pręta			[kg/mb]	0,222	0,888
Masa prętów wg średnic			[kg]	53,8	213,5
Masa całkowita			[kg]	267,3	

Beton: C20/25 (B25) W6
Stal: # A-IIIN (RB500W)
Ø A-0 (StOS)
Otulenie 20mm (do lica pierwszego zbrojenia)

KIER - BUD COMPLEX	Biuro Usług Inżynierskich KIER-BUD COMPLEX inż. Jacek Kierepka Majdan Sieniawski 398B, 37-534 Adamówka	Nr rysunku: K-2	Skala: 1:100
		Data: 10.06.2025 r.	
Nazwa i adres obiektu:	REWITALAZACJA PLACU GMINNEGO W MIEJSCOWOŚCI OBSZA, W ZAKRESIE: "BUDOWA SCENY PLENEROWEJ WRAZ Z ZADASZENIEM "dz. nr ewid. 519, 520 obręb Obsza		
Inwestor:	Gmina Obsza Obsza 36, 23-413 Obsza		
Temat:	Strop	Stadium: Projekt Techniczny	Branża: Konstrukcja
Projektant:	inż. Zygmunt Motyka		Podpis:
Projektant sprawdzający:	mgr inż. Krzysztof Komisarczuk		Podpis:

KONSTRUKCJA SCENY - PŁYTA ŻELBETOWA SKALA 1:50

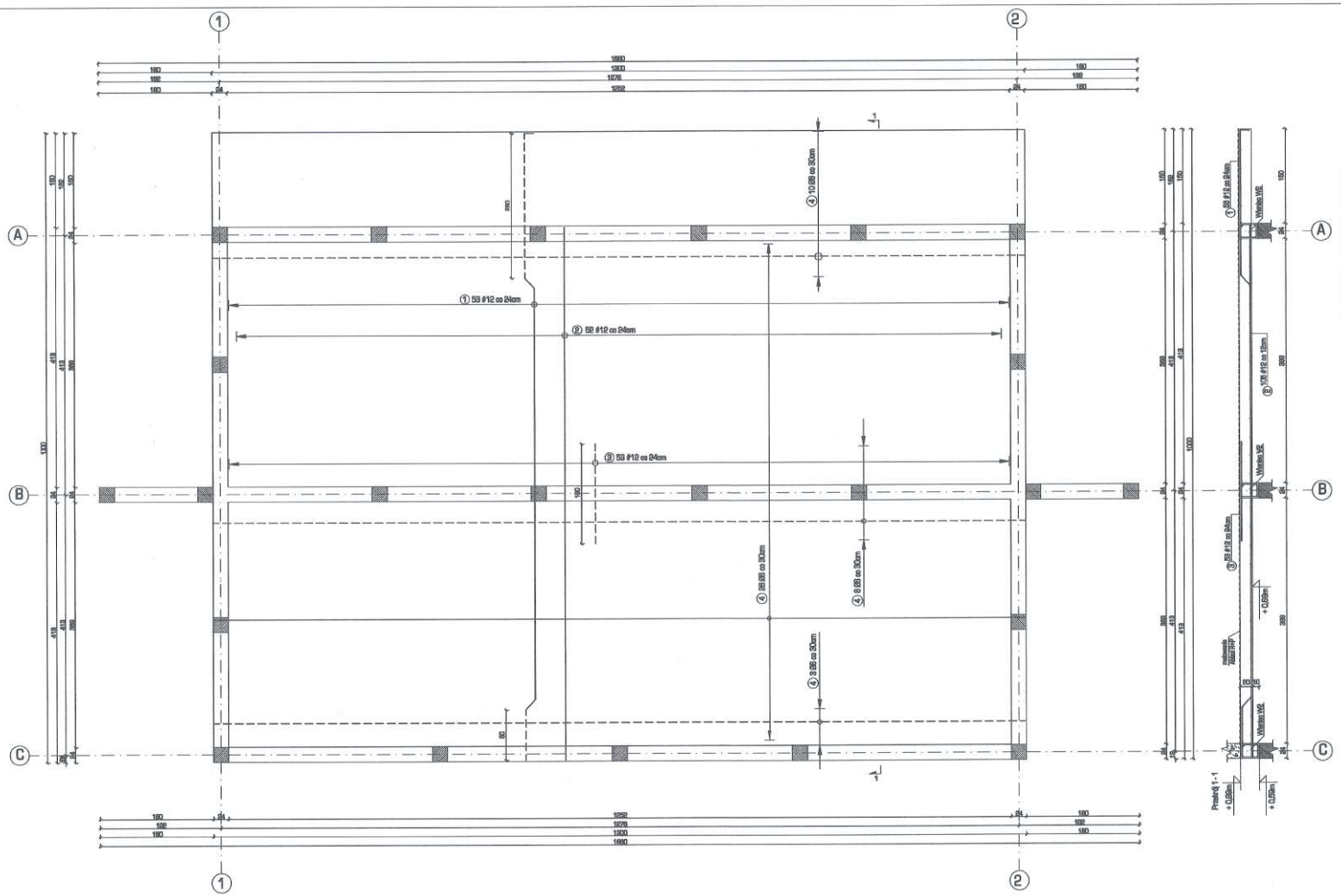



WYKAZ STALI ZBROJENIOWEJ

STROP ŻELBETOWY								
NR	KSZTAŁT	SZTUK	ŚREDNICA	KLASA	DŁUGOŚĆ	MASA JEDN.	MASA CAŁK.	UWAGI
1	80 / 67 / 67 / 80 / 14 / 654	53	12	A-IIIN RB500W	790	0,888	871,81	
2	848	52	12	A-IIIN RB500W	848	0,888	890,65	
3	160	53	12	A-IIIN RB500W	160	0,888	75,31	
6	1298	45	6	A-0 StOS	1298	0,222	129,47	
5	SZKIC PRĘTA NA RYSUNKU	260	10	A-IIIN RB500W	86	0,617	154,00	

PODSUMOWANIE

STAL/ŚREDNICA	MASA [kg]
#12	837,8
#10	154,0
Ø 6	129,5
RAZEM	1121,3



⑥ 260 #10; L = 98cm (2szt./1m²)

UWAGA:
- Pręty zbrojeniowe układać na przemian
- Pręty odginać pod kątem 45 stopni
- Płytę zabezpieczyć poprzez malowanie np. Abizol R+P
- Pod płytą żelbetową ułożyć warstwę sturoduru gr. ok 10cm
- Na płycie żelbetowej wykonać warstwę nadbetonu o spadku 0,5% w kierunku osi "C"
- Podłogę drewnianą wykonać zgodnie ze spadkiem płyty
- Minimalny zakład prętów zbrojeniowych wynosi 50cm, (nie ujęto w zestawieniu stali zbrojeniowej),
- Prętów zbrojeniowych nie łączyć w jednym przekroju, Zakłady prętów sąsiednich przesunąć co najmniej o długość dwóch zakładów
- Wymiary (cm) prętów podano osiowo,
- Wszystkie prace prowadzić pod nadzorem osób uprawnionych oraz zgodnie ze sztuką budowlaną i przepisami BHP.

---- zbrojenie górą
—— zbrojenie dołem

Beton: C20/25 (B25) W6
Stal: # A-IIIN (RB500W)
Ø A-0 (StOS)
Otulenie 20mm (do lica pierwszego zbrojenia)

KIER - BUD COMPLEX	Biuro Usług Inżynierskich KIER-BUD COMPLEX inż. Jacek Kieropka Majdan Sieniawski 390B, 37-534 Adamówka	Nr rysunku: K-3	Skala: 1:100
		Data: 10.06.2025 r.	
Nazwa i adres obiektu:	REWITALAZACJA PLACU GMINNEGO W MIEJSCOWOŚCI OBSZA, W ZAKRESIE: "BUDOWA SCENY PLENEROWEJ WRAZ Z ZADASZENIEM "dz. nr ewid. 519, 520 obręb Obsza		
Inwestor:	Gmina Obsza Obsza 36, 23-413 Obsza		
Temat:	Konstrukcja Stropu	Stadium: Projekt Techniczny	Branża: Konstrukcja
Projektant:	inż. Zygmunt Motyka		Podpis:
Projektant sprawdzający:	mgr inż. Krzysztof Komisarczuk		Podpis:

KONSTRUKCJA SCENY - RZUT PRZYZIEMIA SKALA 1:50

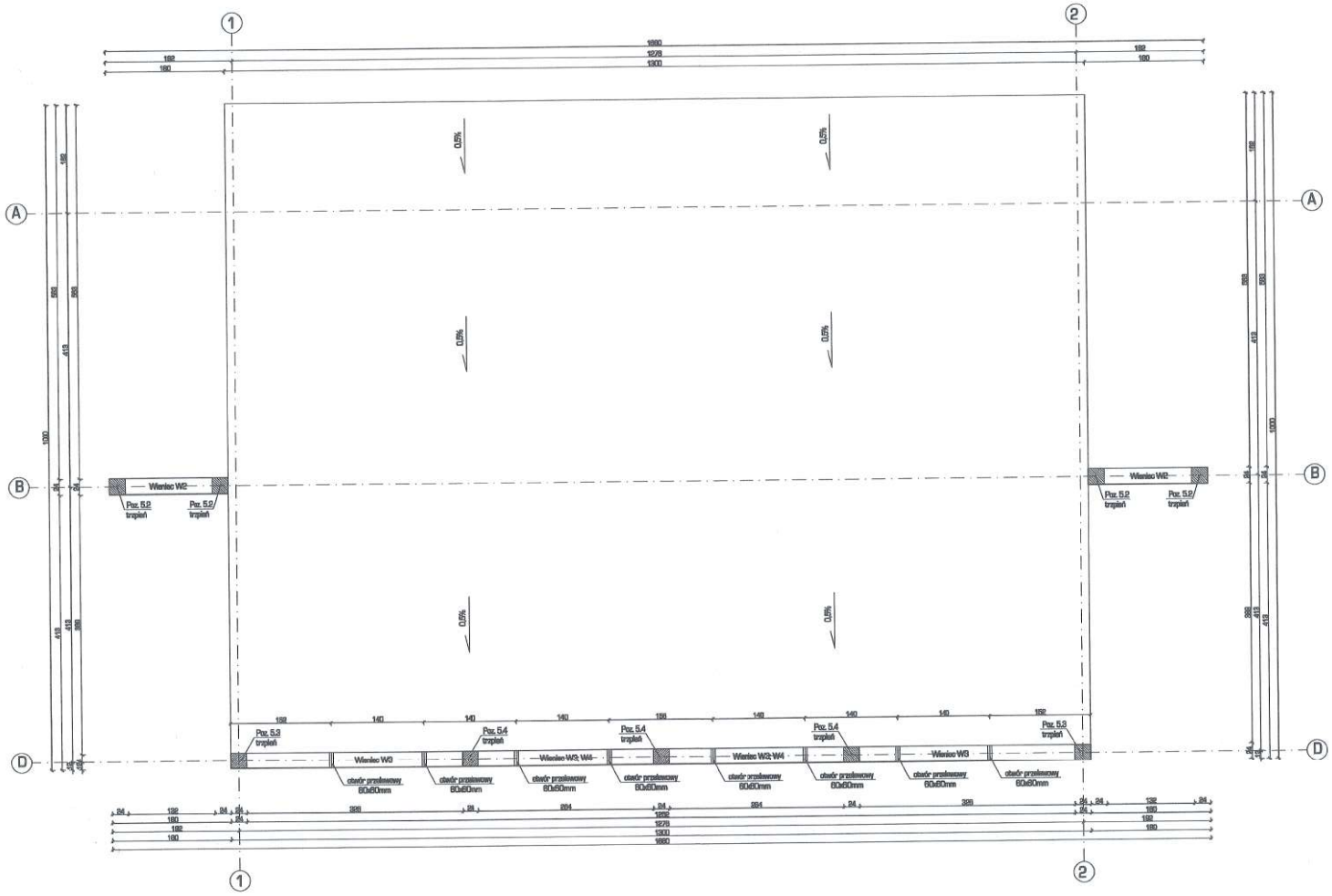

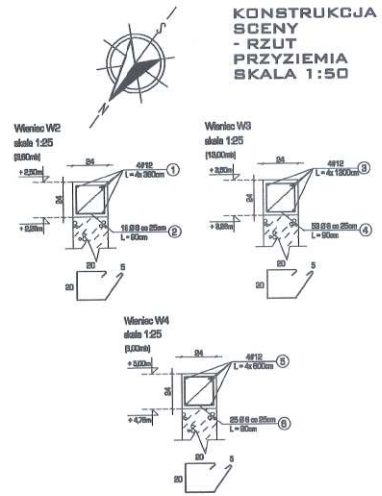

Wykaz zbrojenia - Wieniec W2, W3, W4

Nr	Średnica [mm]	Długość [cm]	Liczba [szt.]	Długość ogólna [m]	
				St0S-b ø6	RB500W ø12
1.	12	980	4		14,40
2.	6	90	18	16,20	
3.	12	1300	4		52,00
4.	6	90	53	47,70	
5.	12	600	4		24,00
6.	6	90	25	22,50	
Długość ogólna wg średnic			[m]	86,4	90,4
Masa 1mb pręta			[kg/mb]	0,222	0,888
Masa prętów wg średnic			[kg]	19,2	80,3
Masa całkowita			[kg]	99,5	

Beton: C20/25 (B25) W6
Stal: # A-III N (RB500W)
Ø A-0 (St0S)
Otulenie 20mm (od lica pierwszego zbrojenia)

KIER - BUD COMPLEX	Biuro Usług Inżynierskich KIER-BUD COMPLEX Inż. Jacek Kierepka Majdan Sieniawski 398B, 37-534 Adamówka	Nr rysunku: K-4	Skala: 1:100
		Data: 10.06.2025 r.	
Nazwa i adres obiektu:	REWITALIZACJA PLACU GMINNEGO W MIEJSCOWOŚCI OBSZA, W ZAKRESIE: "BUDOWA SCENY PLENEROWEJ WRAZ Z ZADASZENIEM "dz. nr ewid. 519, 520 obręb Obsza		
Inwestor:	Gmina Obsza Obsza 36, 23-413 Obsza		
Temat:	Scena	Stadium: Projekt Techniczny	Branża: Konstrukcja
Projektant:	inż. Zygmunt Motyka		Podpis:
Projektant sprawdzający:	mgr inż. Krzysztof Komisarczuk		Podpis:

Poz. 5.1

trzpień
skala 1:25 (14 szt.)
otulenie 20mm
(do lica pierwszego zbrojenia)

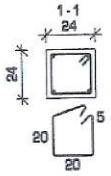

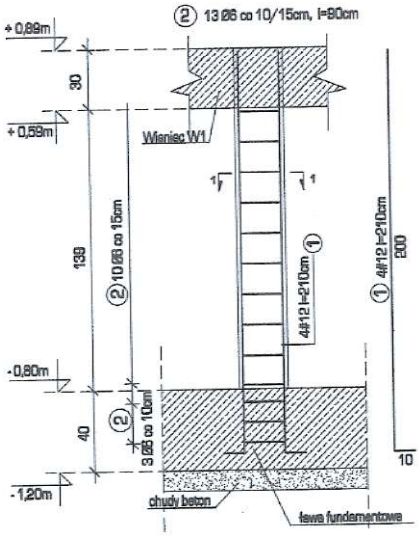

Wykaz zbrojenia - Poz. 5.1

Nr	Średnica [mm]	Długość [cm]	Liczba [szt.]	Długość ogólna [m] StOS-b Ø6	Długość ogólna [m] RB500W Ø12
1.	12	210	4		8,40
2.	6	90	13	11,70	
Długość ogólna wg średnic			[m]	11,7	8,4
Masa 1mb pręta			[kg/mb]	0,222	0,888
Masa prętów wg średnic			[kg]	2,6	7,5
Masa jednego elementu			[kg]	10,1	
Masa całkowita			[kg]	14x 10,1 = 141,4	

Poz. 5.2

trzpień
skala 1:25 (4 szt.)
otulenie 20mm
(do lica pierwszego zbrojenia)

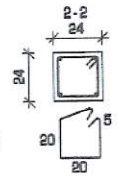

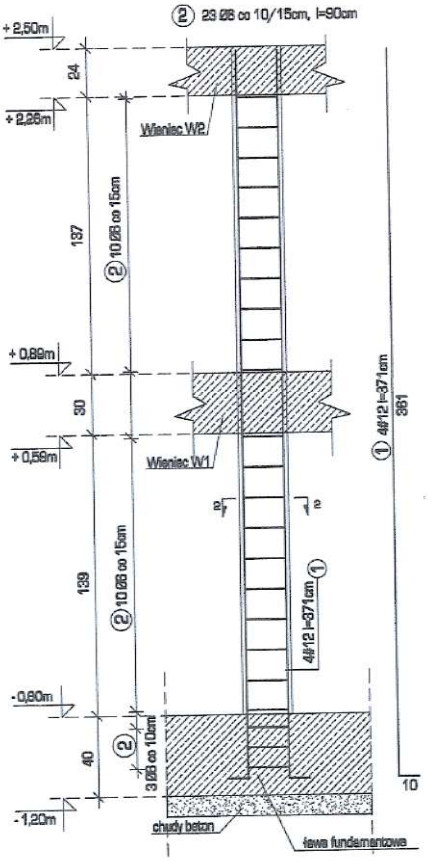

Wykaz zbrojenia - Poz. 5.2

Nr	Średnica [mm]	Długość [cm]	Liczba [szt.]	Długość ogólna [m] StOS-b Ø6	Długość ogólna [m] RB500W Ø12
1.	12	371	4		14,84
2.	6	90	23	20,70	
Długość ogólna wg średnic			[m]	20,7	14,8
Masa 1mb pręta			[kg/mb]	0,222	0,888
Masa prętów wg średnic			[kg]	4,6	13,3
Masa jednego elementu			[kg]	17,9	
Masa całkowita			[kg]	4x 17,9 = 71,6	

Beton: C20/25 (B25) W6
Stal: # A-IIIN (RB500W)
Ø A-0 (StOS)
Otulenie 20mm (do lica pierwszego zbrojenia)

KIER - BUD COMPLEX	Biuro Usług Inżynierskich KIER-BUD COMPLEX inż. Jacek Kierepka Majdan Sieniawski 398B, 37-534 Adamówka	Nr rysunku: K-5	Skala: 1:100
		Data: 10.06.2025 r.	
Nazwa i adres obieku:	REWITALAZACJA PLACU GMINNEGO W MIEJSCOWOŚCI OBSZA, W ZAKRESIE: "BUDOWA SCENY PLENEROWEJ WRAZ Z ZADASZENIEM "dz. nr ewid. 519, 520 obręb Obsza		
Inwestor:	Gmina Obsza Obsza 36, 23-413 Obsza		
Temat:	Konstrukcja fundamentów	Stadium: Projekt Techniczny	Branża: Konstrukcja
Projektant:	inż. Zygmunt Motyka		Podpis:
Projektant sprawdzający:	mgr inż. Krzysztof Komisarczuk		Podpis:

RZUT FUNDAMENTÓW ZADASZENIA MEMBRANOWEGO – SCENA
1:100

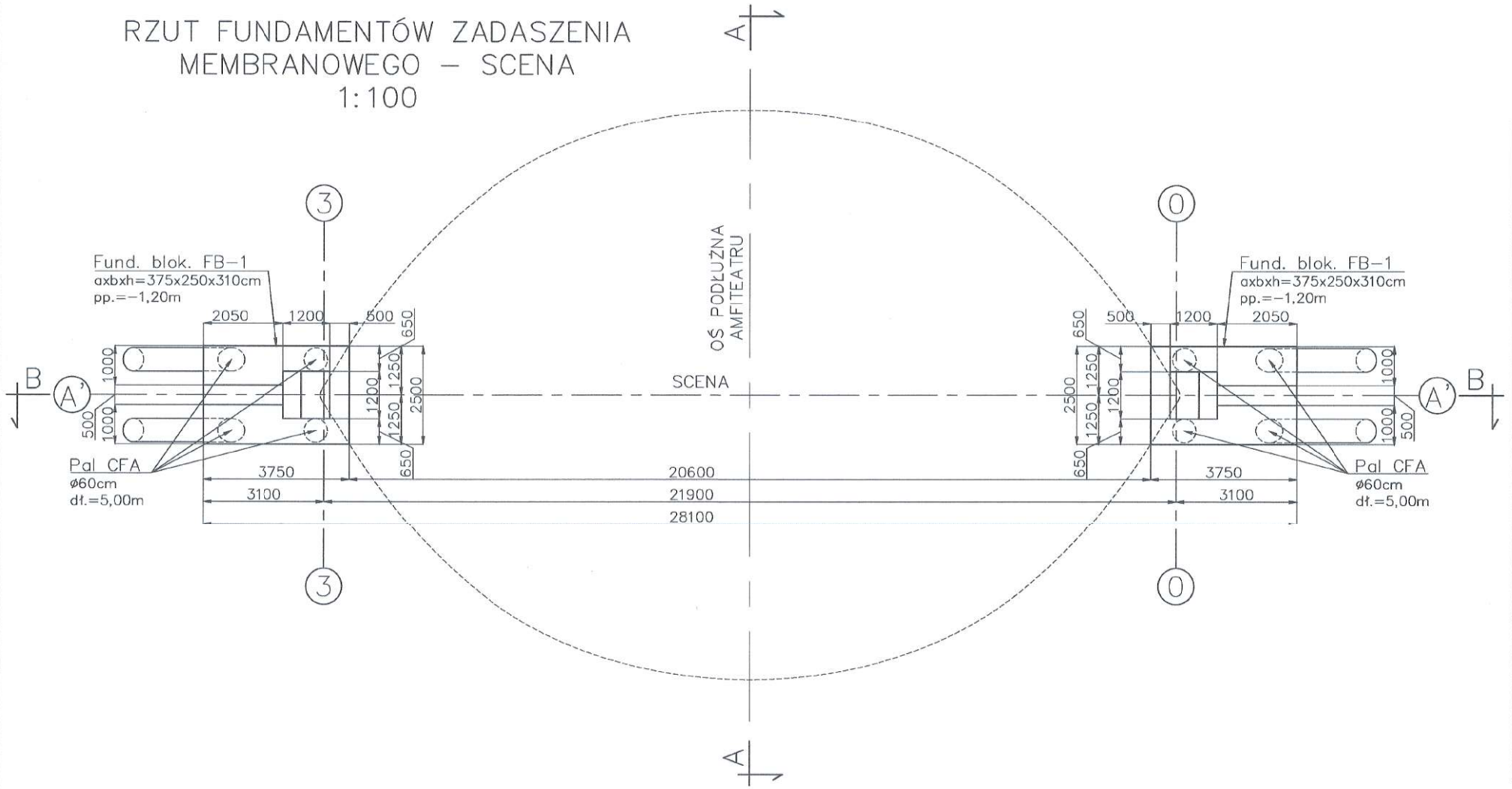

UWAGI:
pp. – poziom posadowienia (spód fundamentu)
±0,00 = 269,00m n.p.m.

KIER - BUD COMPLEX	Biuro Usług Inżynierskich KIER-BUD COMPLEX Inż. Jacek Kierepka Majdan Sieniawski 398B, 37-534 Adamówka	Nr rysunku: K-6	Skala: 1:100
		Data: 10.06.2025 r.	
Nazwa i adres obieku:	REWITALAZACJA PLACU GMINNEGO W MIEJSCOWOŚCI OBSZA, W ZAKRESIE: "BUDOWA SCENY PLENEROWEJ WRAZ Z ZADASZENIEM "dz. nr ewid. 519, 520 obręb Obsza		
Inwestor:	Gmina Obsza Obsza 36, 23-413 Obsza		
Temat:	Fundamenty zadaszenia	Stadium: Projekt Techniczny	Branża: Konstrukcja
Projektant:	inż. Zygmunt Motyka		Podpis:
Projektant sprawdzający:	mgr inż. Krzysztof Komisarczuk		Podpis:

RZUT ZADASZENIA MEMBRANOWEGO – SCENA 1:100

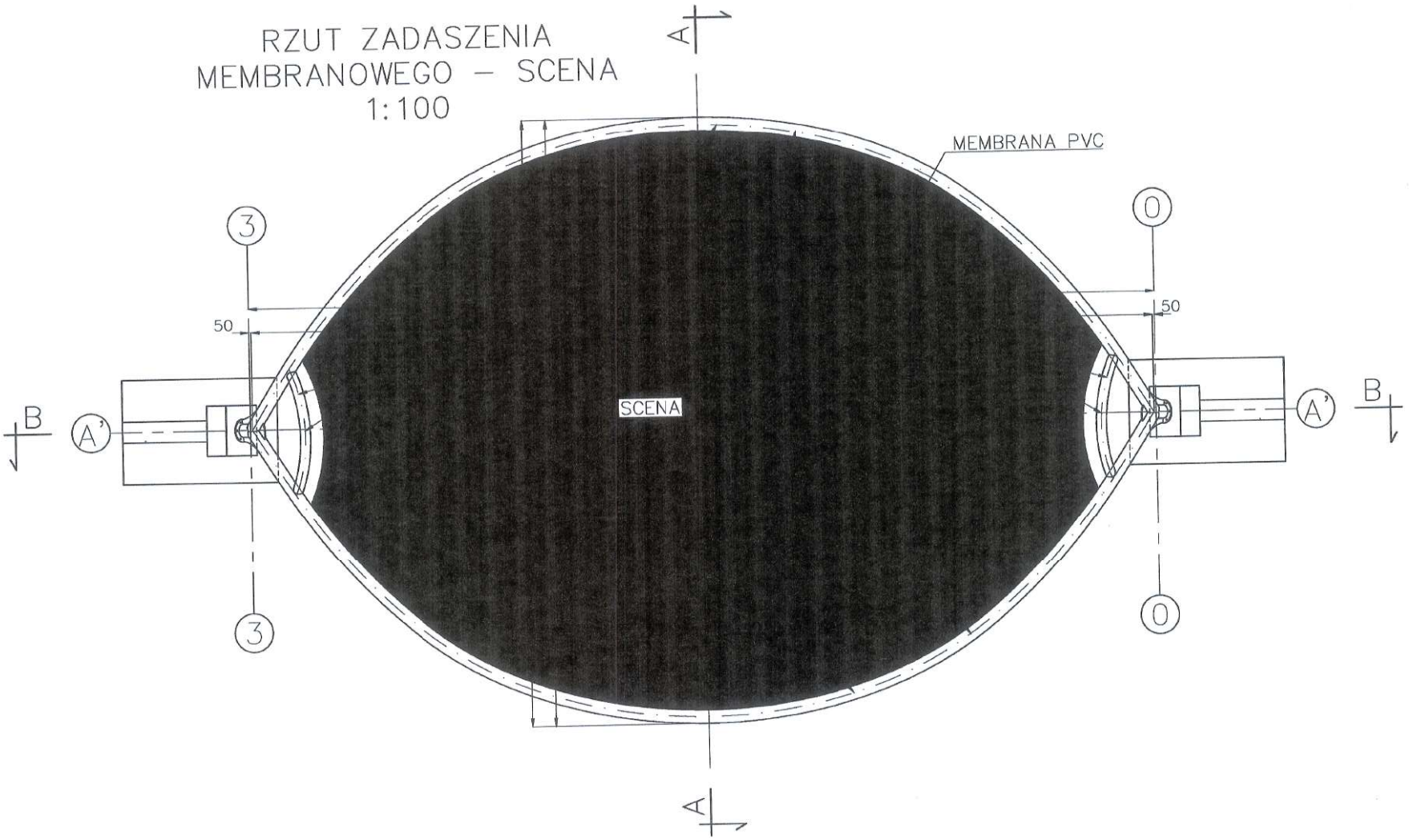

UWAGI:
±0,00 = 269,00m n.p.m.

KIER - BUD COMPLEX	Biuro Usług Inżynierskich KIER-BUD COMPLEX inż. Jacek Kierepka Majdan Sieniawski 398B, 37-534 Adamówka	Nr rysunku: K-7	Skala: 1:100
		Data: 10.06.2025 r.	
Nazwa i adres obiektu:	REWITALAZACJA PLACU GMINNEGO W MIEJSCOWOŚCI OBSZA, W ZAKRESIE: "BUDOWA SCENY PLENEROWEJ WRAZ Z ZADASZENIEM "dz. nr ewid. 519, 520 obręb Obsza		
Inwestor:	Gmina Obsza Obsza 36, 23-413 Obsza		
Temat:	Zadaszenie	Stadium: Projekt Techniczny	Branża: Konstrukcja
Projektant:	inż. Zygmunt Motyka		Podpis:
Projektant sprawdzający:	mgr inż. Krzysztof Komisarczuk		Podpis:

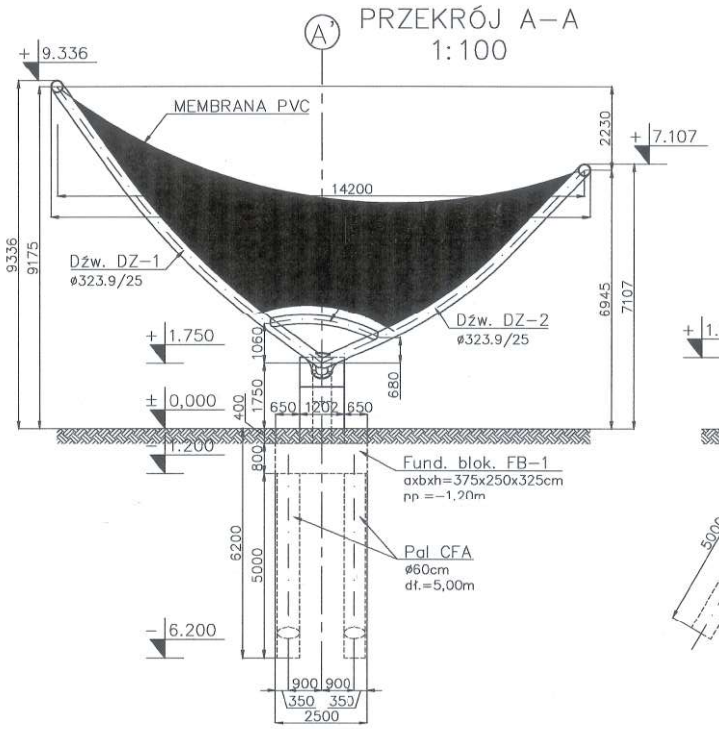

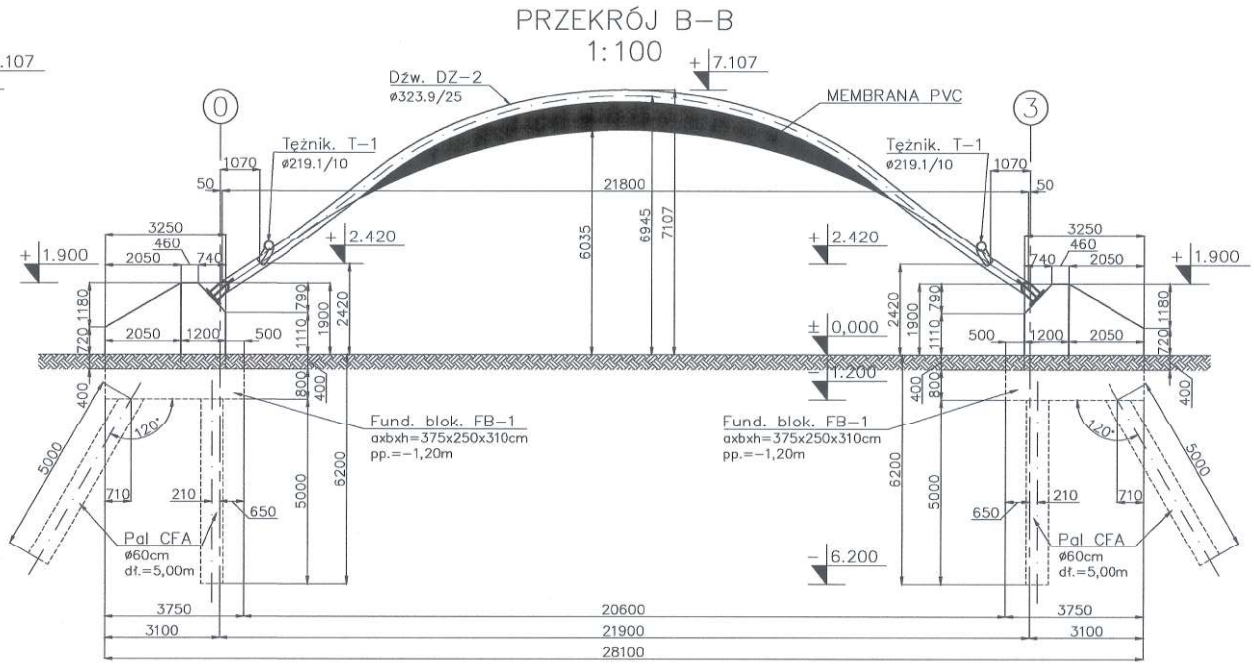

UWAGI:
pp. – poziom posadowienia (spód fundamentu)
±0,00 = 269,00m n.p.m.

KIER-BUD COMPLEX	Biuro Usług Inżynierskich KIER-BUD COMPLEX Inż. Jacek Kieropka Majdan Sieniawski 398B, 37-534 Adamówka	Nr rysunku: K-8	Skala: 1:100
		Data: 10.06.2025 r.	
Nazwa i adres obiektu:	REWITALIZACJA PLACU GMINNEGO W MIEJSCOWOŚCI OBSZA, W ZAKRESIE: "BUDOWA SCENY PLENEROWEJ WRAZ Z ZADASZENIEM "dz. nr ewid. 519, 520 obręb Obsza		
Inwestor:	Gmina Obsza Obsza 36, 23-413 Obsza		
Temat:	Przekrój	Stadium: Projekt Techniczny	Branża: Konstrukcyjna
Projektant:	inż. Zygmunt Motyka		Podpis:
Projektant sprawdzający:	mgr inż. Krzysztof Komisarczuk		Podpis: